KARTSANA
The Rescue Company

Kartsana Medical GmbH
Robert-Bosch-Str. 19
73117 Wangen
Tel.: +49 (0)7161 - 956 15 99
Fax: +49 (0)7161 - 956 15 98
E-Mail: info@kartsana.de
www.kartsana.de

CAMILLA
STRETCHER
BRANCARD

TG244 / TG244P

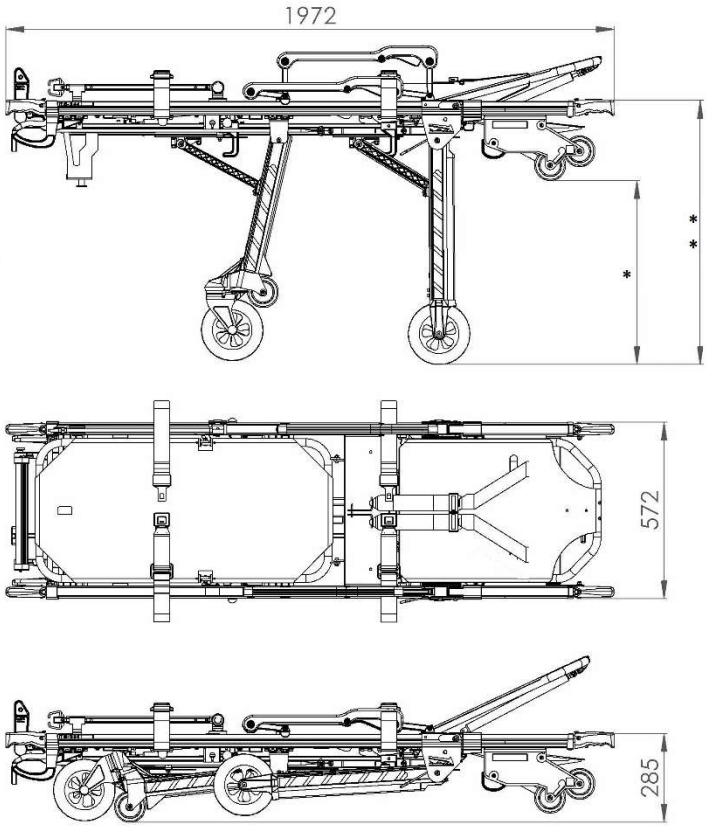

CE EN - 1865

ESPECIFICACIONES / *TECHNICAL DATA / FICHE TECHNIQUE*

LARGO MIN/MAX	***LENGTH** MIN/MAX*	***LONGUEUR** MIN/MAX*	**1972/2270 mm**
ANCHO	*WIDTH*	*LARGEUR*	**572 mm**
***ALTURA CARGA 244/244P**	**LOADING HEIGT 244/244P*	**HAUTEUR DE CHARG. 244/244P*	**596/536 mm**
****ALTURA 244/244P**	***HEIGHT 244/244P*	***HAUTEUR 244/244P*	**855/795 mm**
PESO 244/244P	*WEIGHT 244/244P*	*POIDS 244/244P*	**47.8/45 kg**
CARGA MAX.	*MAX. LOAD*	*CHARGE UTILE*	**190 kg**

CARACTERÍSTICAS / *FEATURES / CARACTÉRISTIQUES*

- Camilla fabricada en aluminio
- Cabezal ajustable asistido por amortiguador
- 1 posición intermedia
- 4 ruedas Ø200 (2 giratorias + 2 con freno)
- Barandillas abatibles longitudinalmente
- Porta sueros plegable
- Kit cinturón tres puntos
- Bandeja en aluminio para masaje cardíaco
- 4 puños telescópicos
- Despliegue de patas automático
- Sistema anti caída de patas
- Seguro anti accionamiento accidental gatillos patas
- Perfil camilla plegable en cabezal para maniobrar en sitios de difícil acceso
- Piernazal de doble articulación asistido por 2 amortiguadores

- Stretcher made of aluminium
- Adjustable back rest assisted by shock absorber
- 1 intermediate position
- 4 wheels Ø200 (2 pivoting + 2 with brake)
- Safety rails can be brought down lengthways
- Folding intravenous drip stand
- 3 points belt kit
- Aluminium tray equipped for carrying out cardiac massage
- 4 telescopic handles
- Automatic deployment legs
- Anti-fall legs system
- Safety system against accidental operation of leg triggers
- Folding profile in backrest zone to manoeuvre in difficult access places
- Double folding legs assisted by 2 shock absorbers

- Brancard en aluminium
- Relève-buste réglable assisté par un amortisseur
- 1 position intermédiaire
- 4 roues Ø200 (2 pivotantes + 2 avec frein)
- Barrières rabattables longitudinalement
- Porte-sérum rabattable
- Kit ceintures 3 points
- Plateau en aluminium apte pour la réalisation de massages cardiaques
- 4 poignées télescopiques
- Déploiement automatique des pieds
- Système antichute des pieds
- Système de sécurité pour ne pas actionner accidentellement les manettes de déverrouillage
- Sur la partie du relève-buste, le châssis est entièrement repliable pour manœuvrer dans des endroits difficiles d'accès
- Repose-jambes à simple articulation assisté par 2 amortisseurs